No.	品　名 NAME	型　式 MODEL	寸　法 DIMENSION	台数 QUANTITY
	電気ウォーマーテーブル	MEWC－097	900×750×800	

種　類	キャビネットタイプ
定格電源	三相　200V　50／60Hz　2．25kVA
定格消費電力	2．25kW
必要手元開閉器容量	15A
安全装置	空炊き防止装置
製品重量	60kg
槽仕様	723（W）×385（D）×210（H） 貯湯量　最大28L（ポット取付時）
2／3角ポット仕様	外寸354（W）×325（D）×150（H） 容量12L

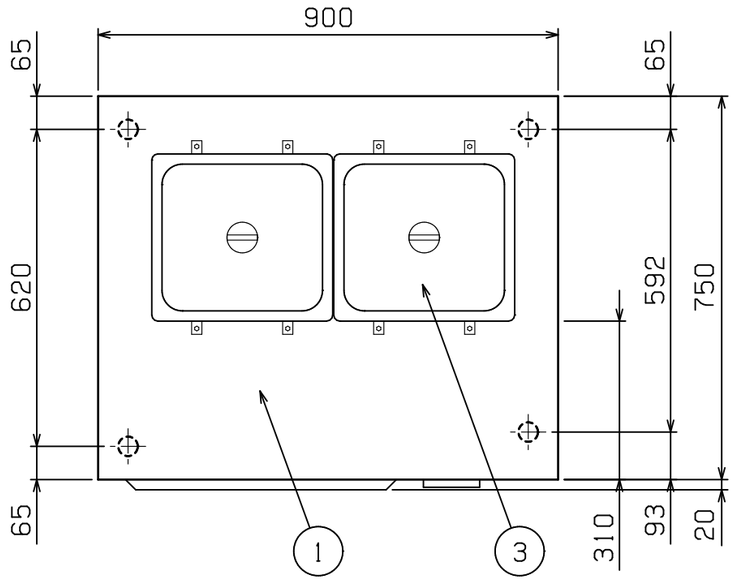

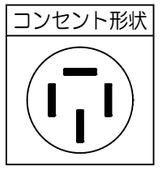

操作部

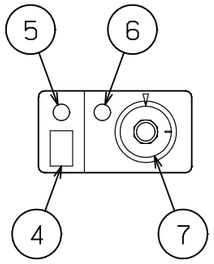

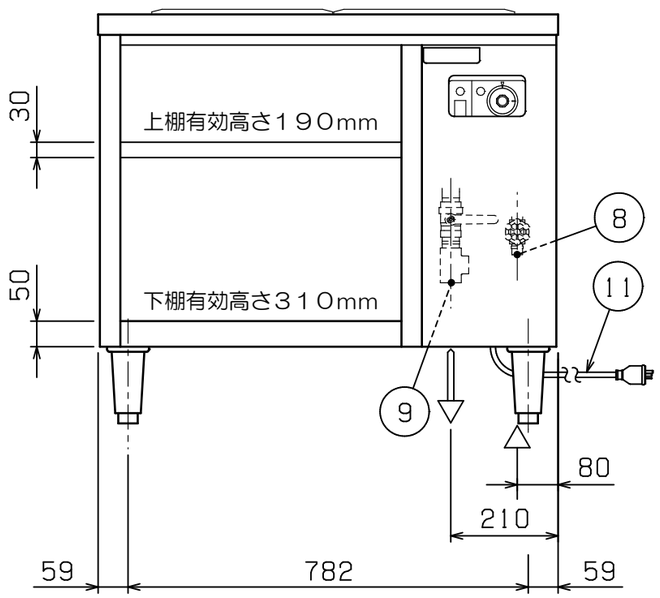

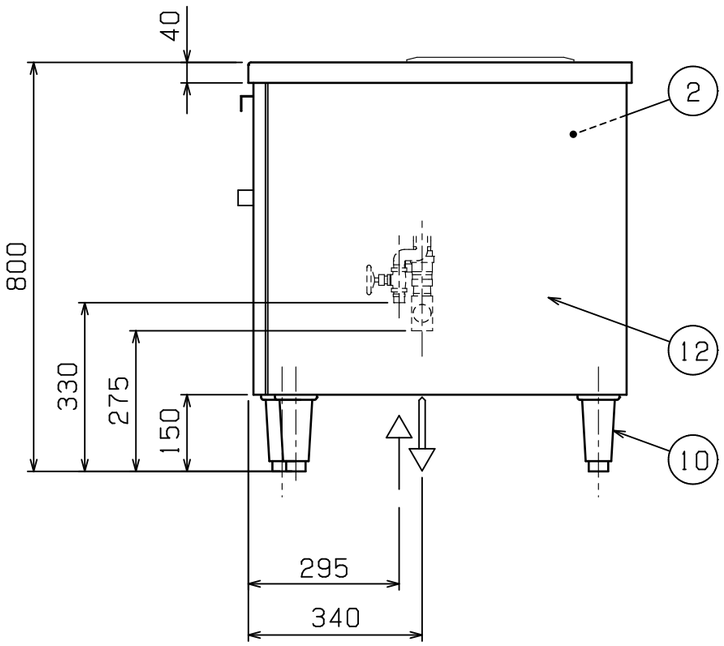

部番	品　名	材　質	備　考
1	トップ	SUS430	No．4仕上
2	槽	SUS304	
3	2／3角ポット	SUS304	
4	電源スイッチ		
5	電源ランプ		緑色
6	加熱ランプ		赤色
7	サーモスタット		30～110℃
8	給水口		15A（R1／2）
9	排水口		25A（Rc1）
10	アジャスト	SUS304	調整幅：－10～＋25mm
11	電源コード		2m　接地3P　15Aプラグ付
12	本　体	SUS430	No．4仕上

※　設置上の注意　熱機器の設置については安全の為、消防法の設置基準に従って設置してください。
※　改善の為、仕様及び外観を予告なしに変更することがあります。

業務用総合厨房機器メーカー
株式会社マルゼン
MARUZEN CO. ,LTD.

変更事項 ALTERATION	尺度 SCALE	日付 DATE	図番 DRAWING No.	工事名称 TITLE	納品日 DATE OF DELIVERY
	A3：1/12		02648		
	検図 CHECK	設計 DESIGN	製図 DRAW	営業担当 CHARGE	図面名称 DRAWING CORD 電気ウォーマーテーブル	Nｏ．

2023．11